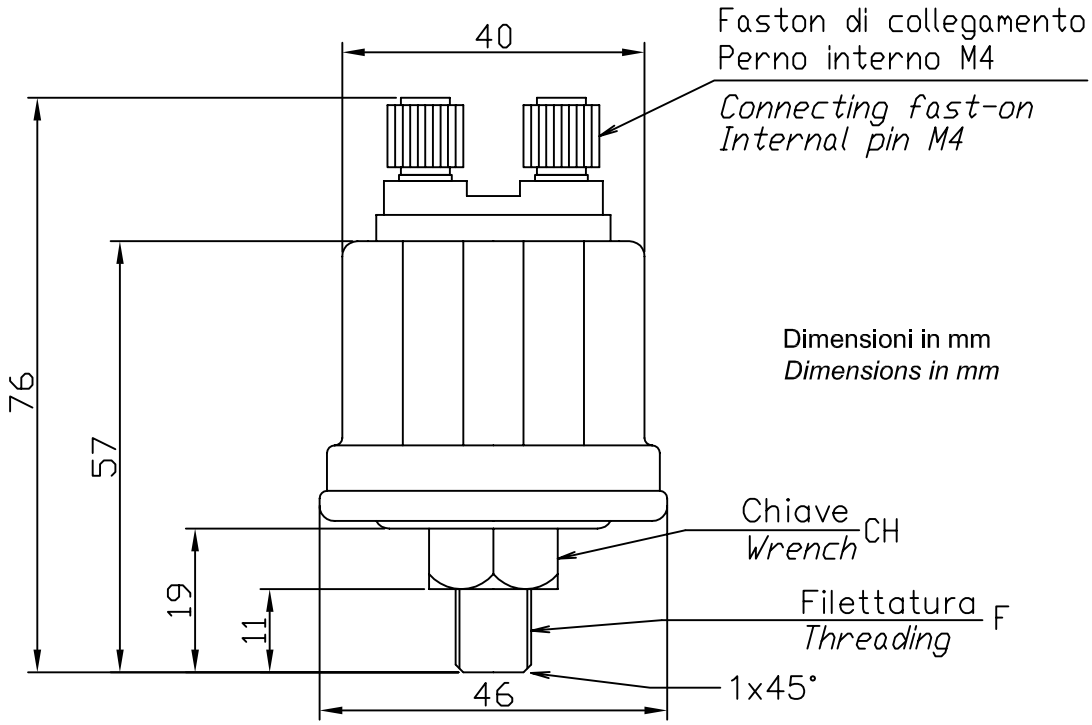

Dimensioni in mm
Dimensions in mm

Esecuzione: Poli isolati	Execution: Insulated poles
Tensione: 6...24Vcc	Voltage: 6...24Vcc
Corrente: <85mA su carico resistivo	Current: <85mA on resistive load
Temp. funzionamento: -25...+100°C	Operating Temp.: -25...+100°C
Liquidi: Acqua e Olio	Liquids: Water and Oil
Materiale: Zinco trattato	Material: Zinc treated
Coppia di serraggio: 1Nm, max 30Nm	Torque: 1Nm, max 30Nm
Peso: 0.15kg	Weight: 0.15kg
Misure a 20°C in discesa	Measurements at 20°C down

Codice / *Code*	**Press**	**Press. max / *Max press.***	**Taratura / *Calibration***	**CH**	**F**
VSG40013/PI	0÷3bar	30bar	10÷180Ω	17	10x1mm
VSG40015/PI	0÷5bar	30bar	10÷180Ω	17	10x1mm
VSG40016/PI	0÷10bar	30bar	10÷180Ω	17	10x1mm
VSG40017/PI	0÷25bar	50bar	10÷180Ω	19	14x1.5mm
VSG40017/P1	0÷25bar	50bar	10÷180Ω	19	1/8" NPT
VSG40017/P2	0÷25bar	50bar	10÷180Ω	19	10x1mm conico / *conical*

Range 0÷3bar

bar	Ohm
0	10^{+2}_{-4}
0.5	39±4
1	69±4
1.5	99±5
2	129±5
2.5	158±5
3	184^{+20}_{-10}

Range 0÷5bar

bar	Ohm
0	10±5
1	48±4
2	82±4
3	116±5
5	184^{+20}_{-10}

Range 0÷10bar

bar	Ohm
0	10±5
2	52±4
4	88±4
6	124±5
10	184^{+20}_{-10}

Range 0÷25bar

bar	Ohm
0	10^{+3}_{-5}
5	52±4
10	92±5
15	125±5
20	155±5
25	184^{+20}_{-10}

Rev:	Date:	Descrizione modifiche - Description of changes:
4	30/06/08	Aggiunta nota smusso 1x45°
5	18/03/10	Aggiunto VSG40013/PI
6	20/09/10	Aggiunte caratteristiche tecniche
7	05/11/10	Modificate note tecniche
8	09/11/11	Aggiunta traduzione in inglese
9	03/08/12	Aggiunto VSG40017/P2
10	07/05/15	Modificate note filettature

SAN GIORGIO S.E.I.N. GENOVA - ITALY
Tel. 010-8301222 - www.sangiorgiosein.com

Sensore di pressione poli isolati
Pressure sensor insulated poles

Number:	Sheet:	Date:	Size:
D060923	*1/1*	*07/05/15*	*A4*

Compiled:	Checked:	Approved:
Garsi P.	*Manuelli M.*	*Manuelli M.*